SERIES

6286

0.4mmピッチ RA SMT 下接点 ワンタッチロック
0.4mmPitch RA SMT Bottom contact One- touch lock

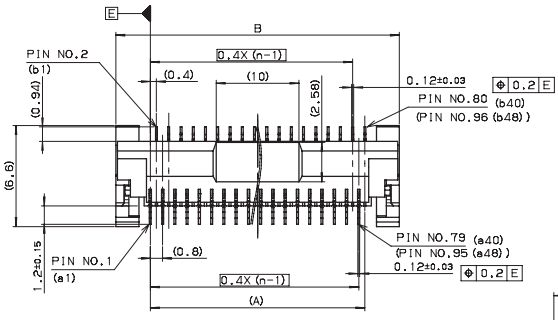

極数 NO. OF POS.	A	B	C
80	31.6	36.1	32.3
96	38.0	42.5	38.7

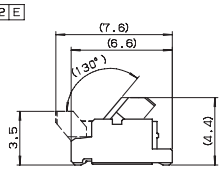

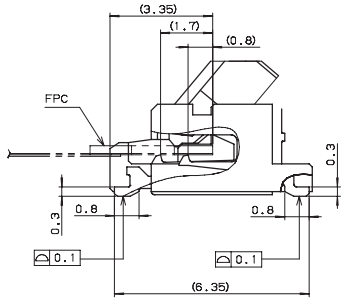

SECT. X-X

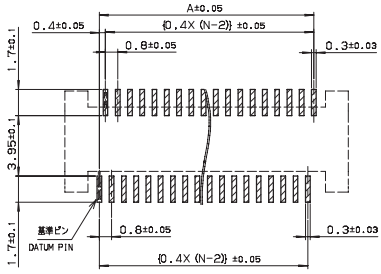

基板取付寸法
MOUNTING LAYOUT

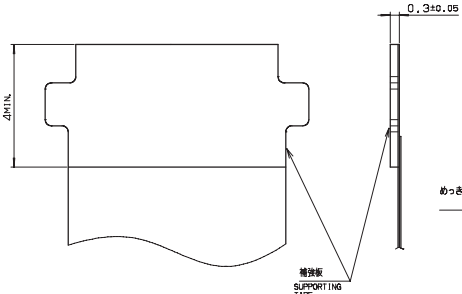

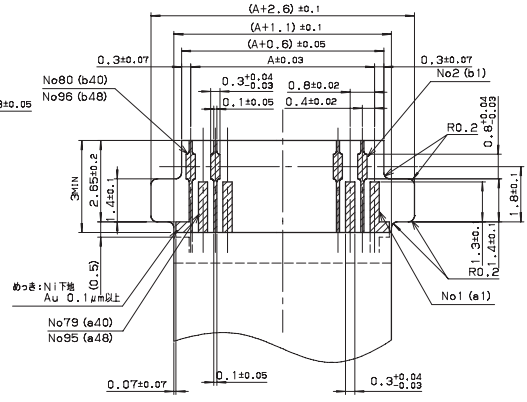

適用FPC寸法
APPLICABLE FPC

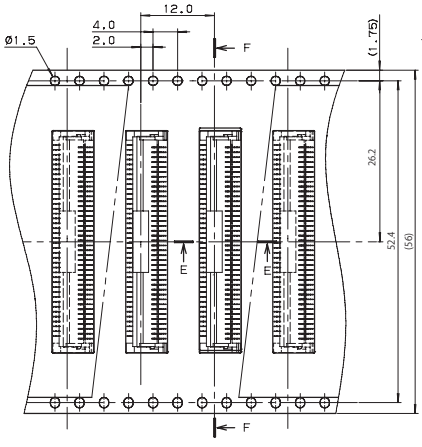

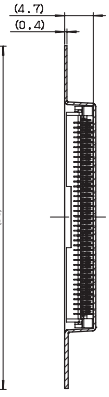

SECT. F-F

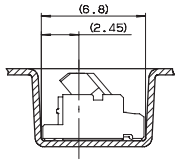

SECT. E-E

注文コード ORDERING CODE

04 6286 0XX 002 883

極数 NUMBER OF POSITIONS

金めっき Au Plated

RoHS 対応品
RoHS Compliant Product

生産対応可能極数については、営業部にご確認願います。
Feel free to contact our sales department for available numbers of positions.

梱包数量 1000個/リール
PACKING QUANTITY : 1000/Reel